SE75

СЕРИЯ ЭКСКАВАТОРОВ

SHANTUI
VALUE THAT WORKS

ДВИГАТЕЛЬ	KUBOTA V3307-DI
НОМИНАЛЬНАЯ МОЩНОСТЬ	36,6 кВт при 2000 об/мин
ЭКСПЛУАТАЦИОННАЯ МАССА	7650 кг



SHANTUI.SIT.OFFICIAL

СИТ СтройИмпортТехника
+7 (495) 662-64-61 ▾ shantui-sit.ru

SE75 ЭКСКАВАТОР

SHANTUI
VALUE THAT WORKS

ТЕХНИЧЕСКИЕ ХАРАКТЕРИСТИКИ

ДВИГАТЕЛЬ	
Модель	Kubota V3307-DI
Экологический стандарт	Tier 3 / Stage III
Рабочий объем	3,331 л
Номинальная мощность	36,6 кВт при 2000 об/мин
Крутящий момент	200 Нм
Наличие турбины	нет, безнаддувный (атмосферный)

ГИДРАВЛИЧЕСКАЯ СИСТЕМА	
Тип	поршневный насос с регулируемой производительностью
Производительность гидравлического потока	160 л/мин

УСИЛИЕ КОПАНИЯ (ISO 6015)	
Усилие копания ковша	66 кН
Усилие копания рукояти	44 кН

КОВШ	
Тип	обратный ковш
Объем ковша	0,32 м^3
Ширина ковша	860 мм

ХОДОВАЯ СИСТЕМА	
Тип	поршневой мотор с регулируемой производительностью
Кол-во опорных катков	2x5
Кол-во поддерживающих катков	2x1
Кол-во башмаков	2x39
Ходовая скорость	2,9 км/ч / 4,8 км/ч
Тяговое усилие	86,5 кН
Преодолеваемый уклон	70% (35°)

ПОВОРОТНАЯ СИСТЕМА	
Тип поворотного насоса	пластинчато-поршневой мотор
Скорость поворота платформы	0-11 об/мин
Тип торможения	сброс давления, механическое торможение

ЗАПРАВОЧНЫЕ ЕМКОСТИ	
Топливный бак	150 л
Жидкость охлаждения	11 л
Моторное масло	11 л
Гидробак	75 л
Гидросистема	145 л

ЭКСПЛУАТАЦИОННАЯ МАССА И УДЕЛЬНОЕ ДАВЛЕНИЕ НА ЗЕМЛЕ	
Ширина башмака	450 мм
Удельное давление на грунт	34 кПа
Эксплуатационная масса	7560 кг

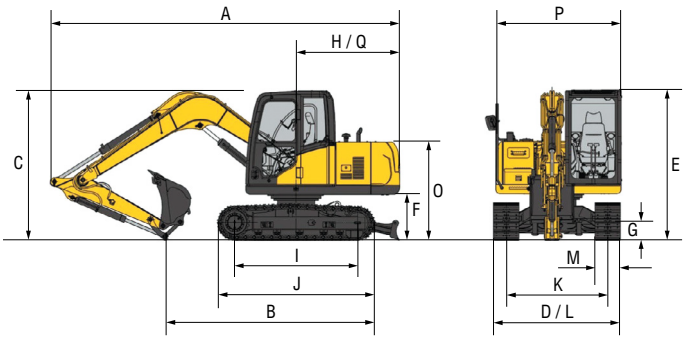

	РАБОЧИЙ ДИАПАЗОН (СТРЕЛА: 3710 мм / РУКОЯТЬ: 1650 мм)	
A	Макс. высота копания	6945 мм
B	Макс. высота разгрузки	4895 мм
C	Макс. глубина копания	4120 мм
D	Макс. вертикальная глубина копания	3620 мм
E	Макс. глубина копания котлована с плоским дном длиной 2500 мм	3770 мм
F	Макс. радиус копания	6360 мм
G	Макс. радиус копания на уровне земли	6205 мм
H	Мин. радиус поворота рабочего устройства	2040 мм
I	Макс. высота подъема бульдозерного отвала	385 мм
J	Макс. глубина заглубления бульдозерного отвала	225 мм

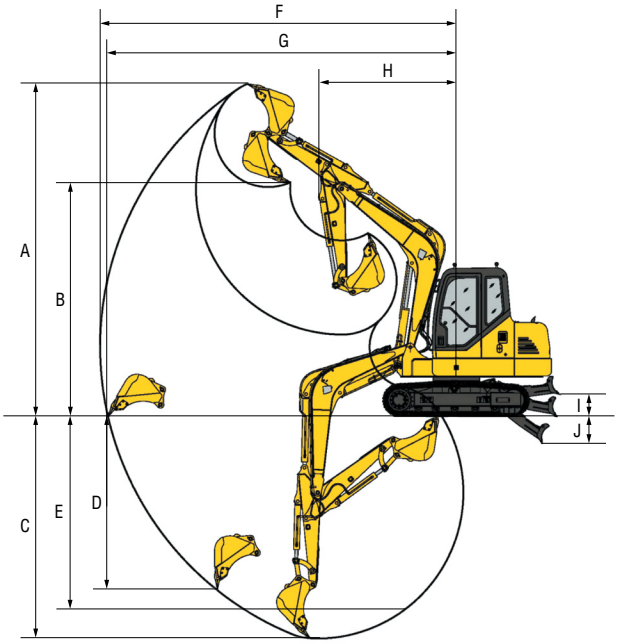

	ГАБАРИТНЫЕ РАЗМЕРЫ	
A	Габаритная длина	6240 мм
B	Длина контакта гусеницы с землей (при транспортировке)	3750 мм
C	Габаритная высота по верху стрелы	2660 мм
D	Габаритная ширина	2260 мм
E	Габаритная высота по кабине	2680 мм
F	Дорожный просвет (из-под противовеса до земли)	825 мм
G	Дорожный просвет	385 мм
H	Радиус поворота хвостовой части платформы	1880 мм
I	База гусеничного хода	2195 мм
J	Длина ходовой части	2820 мм
K	Колея	1800 мм
L	Габаритная ширина	2250 мм
M	Ширина башмака	450 мм
O	Высота противовеса	1755 мм
P	Ширина по поворотной платформе	2230 мм
Q	Расстояние от центра поворотной платформы до края противовеса	1850 мм

СИТ СтройИмпортТехника
+7 (495) 662-64-61 ▾ shantui-sit.ru

Технические характеристики могут меняться без предварительного уведомления. На фотографиях техника может быть изображена с дополнительным оборудованием, не входящим в стандартную комплектацию. Цвет и внешний вид могут отличаться от изображенного.